Stückliste für Becherrücknahmeautomat EC04			
POS.	ST.	ARTIKELNUMMER	BEZEICHNUNG
1	1		Becherrücknahmeautomat EC04 Standard
1.1	1	ECA0194205	Schrank komplett ohne Inline
1.2	1	ECA0194201	Inline komplett
2	1		Becherrücknahmeautomat EC04 Multi
2.1	1	ECA0194205	Schrank komplett ohne Inline
2.2	1	ECA0194219	Inline Multi komplett

allg. gueltige Toleranzen nach ISO 2768-mittel	DIN 6784	Oberflächen N6	Behandlung / Maßstab
			Werkstoff
	Datum	Name	Benennung: Becherrücknahmeautomat EC04
	Gezeichnet 15.02.2005	ms	
	Kontrolliert		Projekt: KT279-6
	Norm		

EC-Preisliste 2023

k-tech GmbH
Jakob-Stadler-Platz 11
78467 Konstanz

E-Mail: ecup@k-tech.de

Konstruktion Automation Produktion
Tel.: +49 7531 94218-0 Fax: +49 7531 94218-22

Schrank komplett ohne Inline (Art.nr. ECA0194205)

Pos.	Artikelnummer	Bezeichnung	Betrag (Netto)	Bemerkung
1		Schrank		Nicht einzeln erhältlich
2	ECA0194209	Fußblende	93,03 €	
3	ECA0194031	Haltebügel	29,38 €	
4	ECA0194093	Halter Ablaufrinne	18,80 €	
5	ECA0194092	Ablaufrinne	27,49 €	
6	ECA0194091	Flaschenhalter	8,31 €	
7	ECA0194088	Restflüssigkeitsbehälter	10,22 €	
8	ECA0194081	Steckdose	12,92 €	
9	ECA0194204	Türe komplett	385,21 €	Inkl. Pos. 9.1 bis 9.8
9.1		Schrank Türe		Nicht einzeln erhältlich
9.2	ECA0194080	Schloss komplett	64,63 €	Schlüssel auch einzeln erhältlich (s. Preisliste Zubehör)
9.3	ECA0194079	Münzausgabe	35,64 €	
9.4	ECA0194019	Türblende	17,78 €	
9.5	ECA0194033W	Folie weiss	31,49 €	
9.6	ECA0194033S	Folie schwarz	31,49 €	
9.7	ECA0194032	Plexi-Fenster (Displayfenster)	7,36 €	
9.8	ECA0194096	Türscharnier-Oben	25,28 €	
10	ECA0194083	Netzanschlusskabel 3m	20,31 €	
11	ECA0194089	Stellfuß M10	12,01 €	
12	ECA0194242	Türschalter	22,57 €	optional

Stückliste für ECA0194205					
POS.	ST.	BAUTEILNUMMER	ARTIKELNUMMER	BEZEICHNUNG	ZULIEFERER
3	1	Schrank		Schrank	k-tech
4	1	Fußblende	ECA0194209	Fußblende	k-tech
7	1	Haltebügel	ECA0194031	Haltebügel	k-tech
8	1	Halter Ablaufrinne	ECA0194093	Halter Ablaufrinne	k-tech
9	1	Ablaufrinne	ECA0194092	Ablaufrinne	k-tech
10	1	Flaschenhalter	ECA0194091	Flaschenhalter	k-tech
11	1	Restflüssigkeitsbehälter	ECA0194088	Restflüssigkeitsbehälter	k-tech
12	1	Steckdose	ECA0194081	Steckdose	k-tech
13	1	Türe komplett	ECA0194204	Türe komplett	k-tech
13.1	1	Schrank_Tür		Schrank_Tür	k-tech
13.2	1	Schloss komplett	ECA0194080	Schloss komplett	k-tech
13.3	1	Münzausgabe	ECA0194079	Münzausgabe	k-tech
13.4	1	ECA01019	ECA0194019	Türblende	k-tech
13.5	1	Poster	ECA0194033S	Folie schwarz	k-tech
13.6	1	Poster_weiss	ECA0194033W	Folie weiss	k-tech
13.7	1	Plexi-Fenster (Displayfenster)	ECA0194032	Plexi-Fenster (Displayfenster)	k-tech
16	1	Türscharnier	ECA0194096	Türscharnier-Oben	k-tech
14	1	Netzanschluss-Kabel_3m	ECA0194083	Netzanschluss-Kabel_3m	k-tech
15	4	Stellfuß M10	ECA0194089	Stellfuß M10	Bockmeier
17	1	Türschalter	ECA0194242	Türschalter	

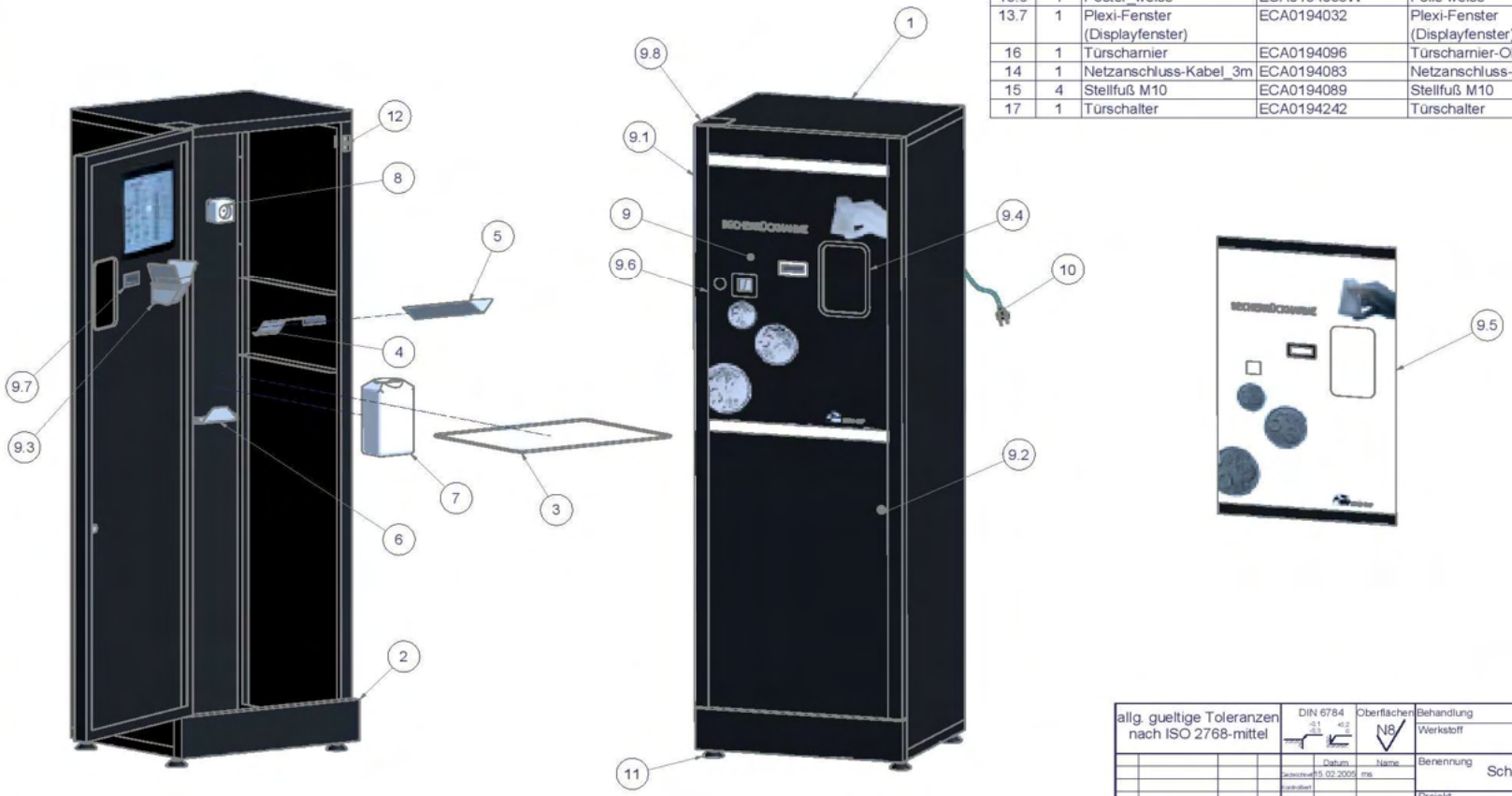

allg. gueltige Toleranzen nach ISO 2768-mittel	DIN 6784	Oberflächen N8	Behandlung / Maßstab
			Werkstoff
	gezeichnet 15.02.2005 ms	Datum / Name	Benennung: Schrank komplett ohne Inline
	k-tech		Projekt: KT279-6
			Zeichnungs-Nr.: KT-06-250118-00 — 1 / A2

EC-Preisliste 2023

k-tech GmbH
Jakob-Stadler-Platz 11
78467 Konstanz

E-Mail: ecup@k-tech.de

Konstruktion Automation Produktion
Tel.: +49 7531 94218-0 Fax: +49 7531 94218-22

Inline komplett (Art.nr. ECA0194201)

Pos.	Artikelnummer	Bezeichnung	Betrag (Netto)	Bemerkung
1	ECA0194202	Kennung komplett	548,85 €	
2	ECA0194208	Getriebemotoreinheit	196,85 €	
3	ECA0194071	Display mit Platine	143,26 €	Nur komplett erhältlich
4	ECA0194216	Schiebetüre komplett	216,10 €	
5	ECA0194063	Hopperschiene komplett	103,60 €	
6	ECA0194217	Hauptplatine komplett	522,67 €	
7	ECA0194057	Gasdruckfeder komplett	44,95 €	
8	ECA0194058	Gabelgelenk komplett	3,73 €	
9	ECA0194013	Basisplatte	75,35 €	
10	ECA0194012	Stehwand	65,24 €	
11	ECA0194020	Verkleidung	19,94 €	
12	ECA0194034	Becherring Floh 0.18	33,25 €	
	ECA0194035	Becherring Floh 0.3	33,25 €	
	ECA0194036	Becherring Floh ARA 0.2	33,25 €	
	ECA0194037	Becherring Floh ARA 0.3	33,30 €	
	ECA0194038	Becherring Floh Burger/Adoma	33,25 €	
13	ECA0194026	Sicherungsbolzen	3,63 €	
14	ECA0194039	Führungskeil (Auflagekeil)	16,98 €	
15	ECA0194023	Lager-Propeller	29,38 €	
16	ECA0194040	Edelstahl-Propeller	68,71 €	
17	ECA0194021	Wanne (Tropfschale)	15,46 €	
18	ECA0194062	Hopper	371,17 €	
	ECA0194224	Hopper gesichert (mit Eingriffschutz)	31,16 €	Einzelteile s. Preisliste "Hoppersicherung"
19	ECA0194076	Flachbandkabel kurz	17,22 €	
20	ECA0194078	Flachbandkabel lang	17,22 €	
21	ECA0194230	Abstandhalter 8,2x10	0,87 €	
22	ECA0194059	Federndes Druckstück M8	2,06 €	
23	ECA0194060	Rändelschraube	3,17 €	
29	ECA0194073	Flachkabelklemmen	4,67 €	
30	ECA0194241	Anschlag Schiebetüre	37,03 €	

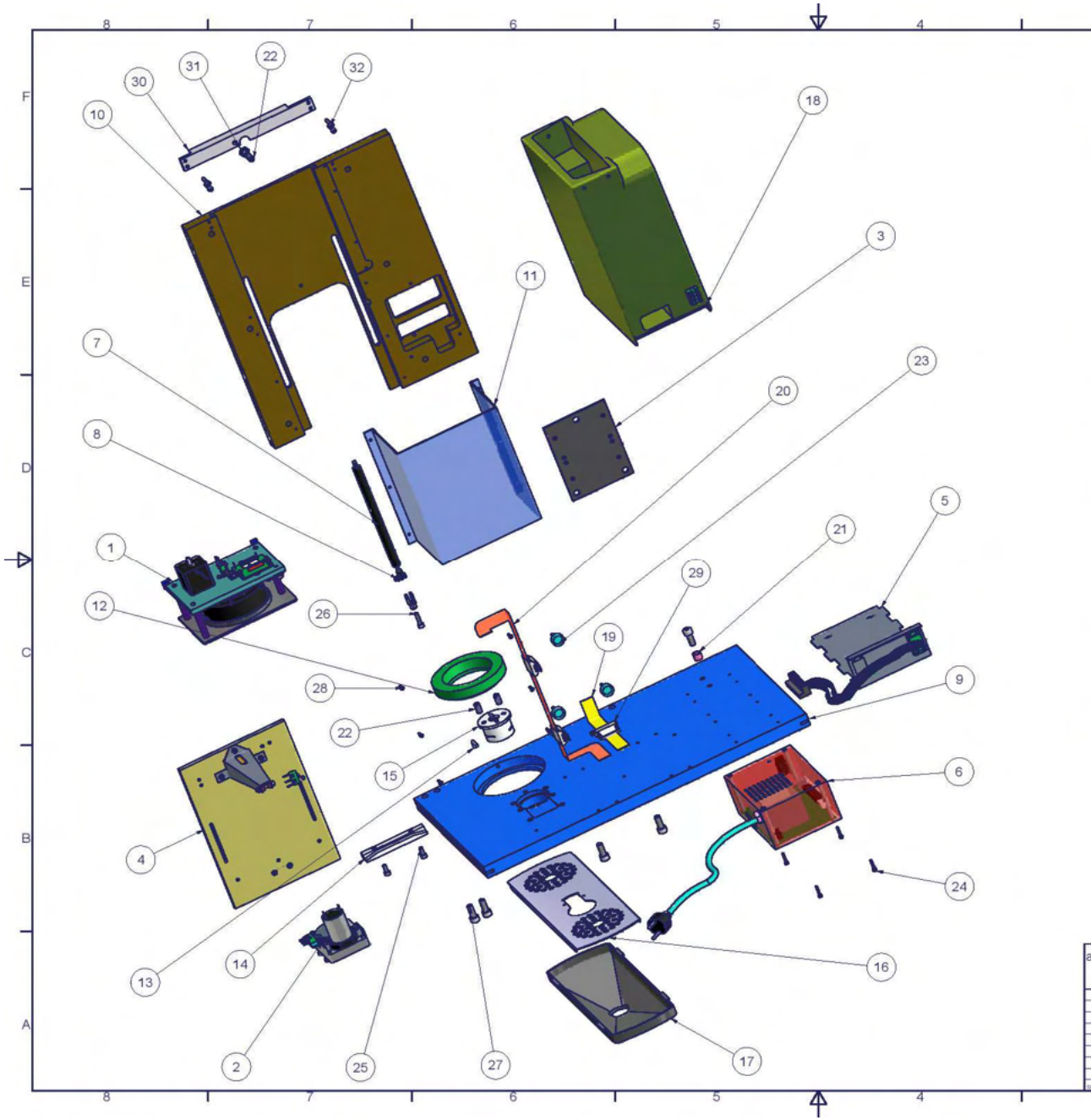

Stückliste für ECA0194201

POS.	ST.	BAUTEILNUMMER	ARTIKELNUMMER	BEZEICHNUNG
1	1	KT-06-250105-00	ECA0194202	Kennung komplett
2	1	KT-06-250102-00	ECA0194208	Getriebemotoreinheit
3	1	KT-06-250107-00	ECA0194071	Display mit Platine
4	1	KT-06-250109-00	ECA0194216	Schiebetüre komplett
5	1	KT-06-250110-00	ECA0194063	Hopperschiene komplett
6	1	KT-06-250106-00	ECA0194217	Hauptplatine komplett
7	1	G04 12 0150 0 0350 AU11 AB07 00010N Toleranz: -0N/+4N	ECA0194057	Gasdruckfeder komplett
8	1	NLM 7624-0510	ECA0194058	Gabelgelenk komplett
9	1	KT-06-150036-00	ECA0194013	Basisplatte
10	1	KT-06-150037-00	ECA0194012	Stehwand
11	1	KT-06-150022-00	ECA0194020	Verkleidung
12	1	KT-06-150028-00	ECA0194034	Becherring Floh 0,18
13	1	KT-06-150027-00	ECA0194026	Sicherungsbolzen
14	1	KT-06-150025-00	ECA0194039	Führungskeil (Auflagekeil)
15	1	KT-06-150026-00	ECA0194023	Lager-Propeller
16	1	KT-06-150024-00	ECA0194040	Edelstahl-Propeller
17	1	KT-06-150023-00	ECA0194021	Wanne (Tropfschale)
18	1	MK 2	ECA0194062	Hopper
19	1	Flachbandkabel kurz	ECA0194076	Flachbandkabel kurz
20	1	Flachbandkabel lang	ECA0194078	Flachbandkabel lang
21	1	111.09.10	ECA0194230	Abstandhalter 8,2x10
22	3	Federnde Druckstück M8	ECA0194059	Federnde Druckstück M8
23	3	NLM 06091-04x15	ECA0194060	Rändelschraube M4 x 15
24	4	DIN 912 - M3 x 16	DIN 912 - M3 x 16	Zylinderschraube
25	2	DIN 912 - M5 x 12	DIN 912 - M5 x 12	Zylinderschraube
26	1	DIN 912 - M5 x 20	DIN 912 - M5 x 20	Zylinderschraube
27	5	DIN 912 - M8 x 20	DIN 912 - M8 x 20	Zylinderschraube
28	6	NF EN ISO 7051 - ST 2.9 x 13 - C - H	NF EN ISO 7051 - ST 2.9 x 13 - C - H	Blechschraube
29	3	Flachkabelklemmen	ECA0194073	Flachkabelklemmen
30	1	KT-06-150065-00	ECA0194241	Anschlag-Schiebetüre
31	1	DIN 439 - M8	DIN 439 - M8	Sechskantmutter
32	4	DIN 912 - M4 x 20	DIN 912 - M4 x 20	Zylinderschraube

allg. gueltige Toleranzen nach ISO 2768-mittel

DIN 6784 -0,1 -0,3 +0,2 0

Oberflächen N8

Behandlung | Maßstab

Werkstoff

Datum | Name

Gezeichnet 27.01.2005 Preiss

Kontrolliert

Norm.

Benennung: Inline komplett

Projekt: KT-279-6

k-tech

K-Tech GmbH, Jakob-Stadler-Platz 11, 76467 Konstanz, Tel. 07531/94218-0 Fax. 94218-20

Zeichnungs-Nr.: KT-06-250101-00

1

A2

Status | Änderungen | Datum | Name

EC-Preisliste 2023

k-tech GmbH
Jakob-Stadler-Platz 11
78467 Konstanz

E-Mail: ecup@k-tech.de

Konstruktion Automation Produktion
Tel.: +49 7531 94218-0 Fax: +49 7531 94218-22

Inline Multi komplett (Art.nr. ECA0194219)

Pos.	Artikelnummer	Bezeichnung	Betrag (Netto)	Bemerkung
1	ECA0194208	Getriebemotoreinheit	196,85 €	
2	ECA0194071	Display mit Platine	143,26 €	Nur komplett erhältlich
3	ECA0194218	Schiebetüre Multi komplett	659,05 €	
4	ECA0194063	Hopperschiene komplett	103,60 €	
5	ECA0194217	Hauptplatine komplett	522,67 €	
6	ECA0194013	Basisplatte	75,35 €	
7	ECA0194012	Stehwand	65,24 €	
8	ECA0194020	Verkleidung	19,94 €	
9	ECA0194034	Becherring Floh 0.18	33,25 €	
	ECA0194035	Becherring Floh 0.3	33,25 €	
	ECA0194036	Becherring Floh ARA 0.2	33,25 €	
	ECA0194037	Becherring Floh ARA 0.3	33,30 €	
	ECA0194038	Becherring Floh Burger/Adoma	33,25 €	
10	ECA0194026	Sicherungsbolzen	3,63 €	
11	ECA0194039	Führungskeil (Auflagekeil)	16,98 €	
12	ECA0194023	Lager-Propeller	29,38 €	
13	ECA0194040	Edelstahl-Propeller	68,71 €	
14	ECA0194021	Wanne (Tropfschale)	15,46 €	
15	ECA0194062	Hopper	371,17 €	
	ECA0194224	Hopper gesichert (mit Eingriffschutz)	31,16 €	Einzelteile s. Preisliste "Hoppersicherung"
16	ECA0194076	Flachbandkabel kurz	17,22 €	
17	ECA0194227	Flachbandkabel Multi	22,10 €	
18	ECA0194230	Abstandhalter 8,2x10	0,87 €	
19	ECA0194059	Federndes Druckstück M8	2,06 €	
20	ECA0194060	Rändelschraube	3,17 €	
25	ECA0194073	Flachkabelklemmen	4,67 €	
26	ECA0194047	Flachbandkabel-Führung	10,56 €	
27	ECA0194048	Trägerleiste	17,93 €	
29	ECA0194086	Nocken-MS	9,14 €	
30	ECA0194087	Rechen	31,17 €	
31	ECA0194210	Stoßdämpfer Multi Luftpumpe	41,58 €	Nur komplett erhältlich

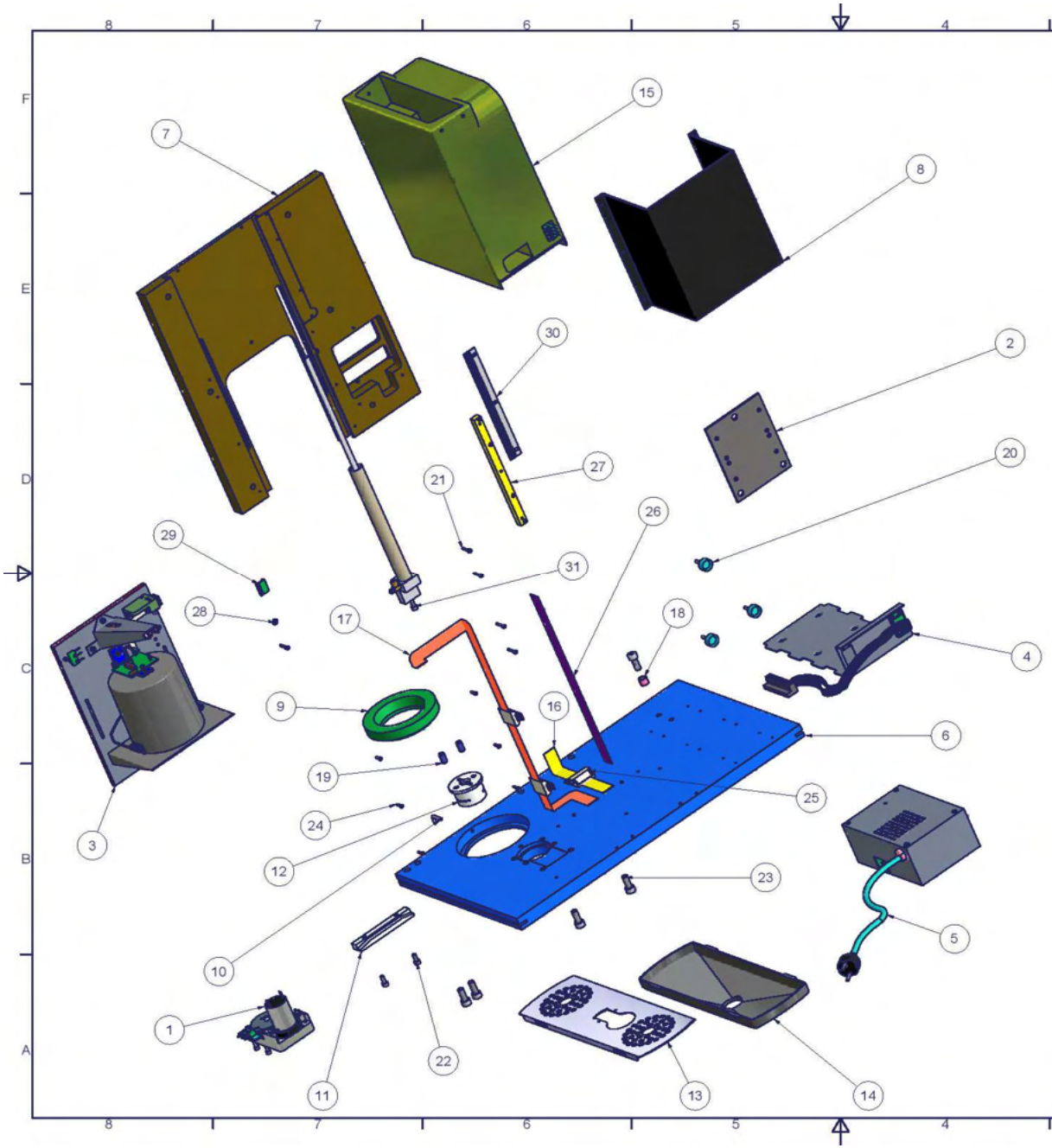

Stückliste für Artikelnummer: ECA0194219

POS.	ST.	ARTIKELNUMMER	BEZEICHNUNG
1	1	ECA0194208	Getriebemotoreinheit
2	1	ECA0194071	Display mit Platine
3	1	ECA0194218	Schiebetüre Multi Komplett
4	1	ECA0194063	Hopperschiene komplett
5	1	ECA0194217	Hauptplatine komplett
6	1	ECA0194013	Basisplatte
7	1	ECA0194012	Stehwand
8	1	ECA0194020	Verkleidung
9	1	ECA0194034	Becherring Floh 0,18
10	1	ECA0194026	Sicherungsbolzen
11	1	ECA0194039	Führungskeil (Auflagekeil)
12	1	ECA0194023	Lager-Propeller
13	1	ECA0194040	Edelstahl-Propeller
14	1	ECA0194021	Wanne (Tropfschale)
15	1	ECA0194062	Hopper
16	1	ECA0194076	Flachbandkabel kurz
17	1	ECA0194227	Flachbandkabel Multi
18	1	ECA0194230	Abstandhalter 8,2x10
19	2	ECA0194059	Federnde Druckstück M8
20	3	ECA0194060	Rändelschraube M4 x 15
21	9	DIN 912 - M3 x 16	Zylinderschraube
22	2	DIN 912 - M5 x 12	Zylinderschraube
23	5	DIN 912 - M8 x 20	Zylinderschraube
24	6	NF EN ISO 7051 - ST 2.9 x 13 - C - H	Blechschraube
25	3	ECA0194073	Flachkabelklemmen
26	1	ECA0194047	Flachbandkabel - Führung
27	1	ECA0194048	Trägerleiste
28	1	3x9	U-Scheibe
29	1	ECA0194086	Nocken-MS
30	1	ECA0194087	Rechen
31	1	ECA0194210	Stoßdämpfer Multi Luftpumpe

allg. gueltige Toleranzen nach ISO 2768-mittel

DIN 6784 -0,1 -0,3 +0,2 0

Oberflächen N8

Behandlung | Maßstab

Werkstoff

	Datum	Name
Gezeichnet	04.02.2005	Preiss
Kontrolliert		
Norm		

Benennung: Inline Multi komplett

Projekt: KT-279-6

Zeichnungs-Nr.: KT-06-250112-00

1 / A2

k-tech
K-Tech GmbH, Jakob-Stadler-Platz 11
78467 Konstanz
Tel. 07531/9-0216-0 Fax. 9-0216-20

Status | Änderungen | Datum | Name

EC-Preisliste 2023

k-tech GmbH
Jakob-Stadler-Platz 11
78467 Konstanz

E-Mail: ecup@k-tech.de

Konstruktion Automation Produktion
Tel.: +49 7531 94218-0 Fax: +49 7531 94218-22

Kennung komplett (Art.nr. ECA0194202)

Pos.	Artikelnummer	Bezeichnung	Betrag (Netto)	Bemerkung
1	ECA0194050	Schrittmotor	67,59 €	Nur komplett erhältlich
2	ECA0194206	Glocke-montiert	147,65 €	Nur komplett montiert lieferbar
3	ECA0194001	Grundplatte (Trägerplatte)	44,78 €	
4	ECA0194003	Pilz (Stößel)	10,99 €	
5	ECA0194004	Lagerbolzen (Buchse)	10,99 €	
6	ECA0194008	Lagerbüchse	4,21 €	
7	ECA0194007	Halter MS	7,98 €	
8	ECA0194009	Anschlag LS	4,21 €	
9	ECA0194010	Blende	18,64 €	
10	ECA0194053	Distanzbolzen 50 mm	0,82 €	
11	ECA0194070	Platine-Erkennung (Sensorplatine)	59,35 €	
12	ECA0194052	Endschalter (Mikroschalter)	7,03 €	
16	ECA0194066	Sicherungsscheibe DIN 6799 - d=5	1,12 €	
24	ECA0194067	Tellerfeder Kunststoff	2,43 €	
27	ECA0194029	Druckplatte	5,00 €	
28	ECA0194233	Schnorrscheibe S4 verzinkt	0,73 €	
29	ECA0194234	Abstandhalter 3,4x3	0,87 €	

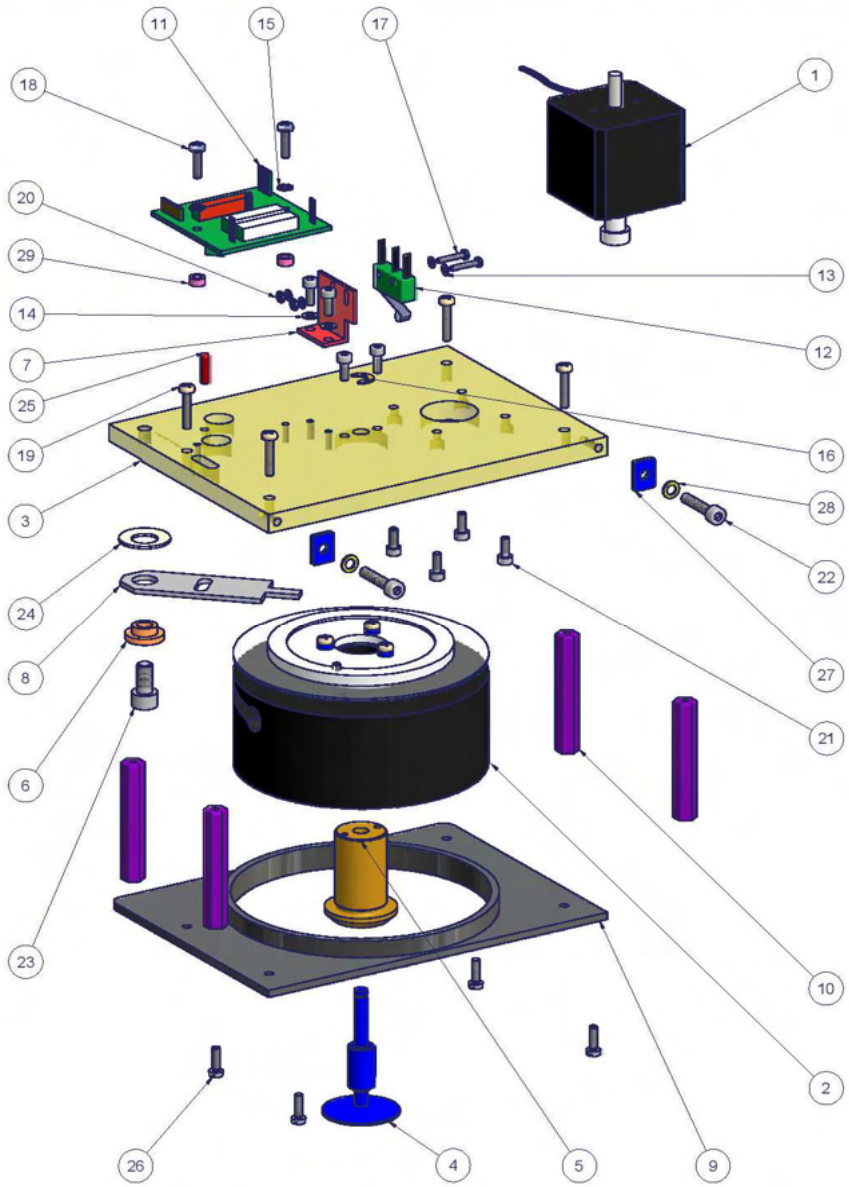

Stückliste für Artikelnummer ECA0194202

POS.	ST.	ARTIKELNUMMER	BEZEICHNUNG
1	1	ECA0194050	Schrittmotor
2	1	ECA0194206	Glocke-montiert
3	1	ECA0194001	Grundplatte (Trägerplatte)
4	1	ECA0194003	Pilz (Stößel)
5	1	ECA0194004	Lagerbolzen (Buchse)
6	1	ECA0194008	Lagerbüchse
7	1	ECA0194007	Halter-MS
8	1	ECA0194009	Anschlag-LS
9	1	ECA0194010	Blende
10	4	ECA0194053	Distanzbolzen 50 mm
11	1	ECA0194070	Platine Erkennung (Sensorplatine)
12	1	ECA0194052	Endschalter (Mikroschalter)
13	4	DIN 433 - 2.2	Scheibe
14	2	DIN 433 - 3.2	Scheibe
15	2	DIN 6798 - A 3.2	Fächerscheibe
16	1	ECA0194066	Sicherungsscheibe
17	2	DIN 7985 M2x12	Linsenschraube mit Kreuzschlitz
18	2	DIN 7985 M3x12	Linsenschraube mit Kreuzschlitz
19	4	DIN 7985 M3x16	Linsenschraube mit Kreuzschlitz
20	2	DIN 934 - M2	Sechskantmutter
21	8	DIN 912 - M3 x 8	Zylinderschraube
22	2	DIN 912 - M4 x 20	Zylinderschraube
23	1	DIN 912 - M6 x 12	Zylinderschraube
24	1	ECA0194067	Tellerfeder Kunststoff
25	1	d=3 m6 x 10	Zylinderstift DIN 7
26	4	DIN 84 - M3 x 10	Zylinderschraube mit Schlitz
27	2	ECA0194029	Druckplatte
28	2	ECA0194233	Schnorrscheibe S4 verzinkt
29	2	ECA0194234	Abstandhalter 3,4x3

allg. gueltige Toleranzen nach ISO 2768-mittel

DIN 6784 -0,1 -0,3 +0,2 0

Oberflächen N8

Datum Name

Gezeichnet 18.01.2005 Preiss

Kontrolliert

Norm

Behandlung | Maßstab

Werkstoff

Benennung: Kennung komplett

Projekt: KT-279-6

Zeichnungs-Nr.: KT-06-250105-00

1

A2

k-tech

K-Tech GmbH, Jakob-Stadler-Platz 11, 78467 Konstanz, Tel. 07531/84218-0 Fax. 84218-20

Status | Änderungen | Datum | Name

EC-Preisliste 2023

k-tech GmbH
Jakob-Stadler-Platz 11
78467 Konstanz

E-Mail: ecup@k-tech.de

Konstruktion Automation Produktion
Tel.: +49 7531 94218-0 Fax: +49 7531 94218-22

Getriebemotoreinheit (Art.nr. ECA0194208)

Pos.	Artikelnummer	Bezeichnung	Betrag (Netto)	Bemerkung
1	ECA0194056	Getriebemotor	132,43 €	
2	ECA0194052	Endschalter (Mikroschalter)	7,03 €	
3	ECA0194014	Nocken MS	9,34 €	
4	ECA0194018	Halteplatte MS	5,13 €	
13	ECA0194232	Abstandsrolle CM403-V	0,87 €	
14	ECA0194233	Schnorrscheibe S4 verzinkt	0,73 €	

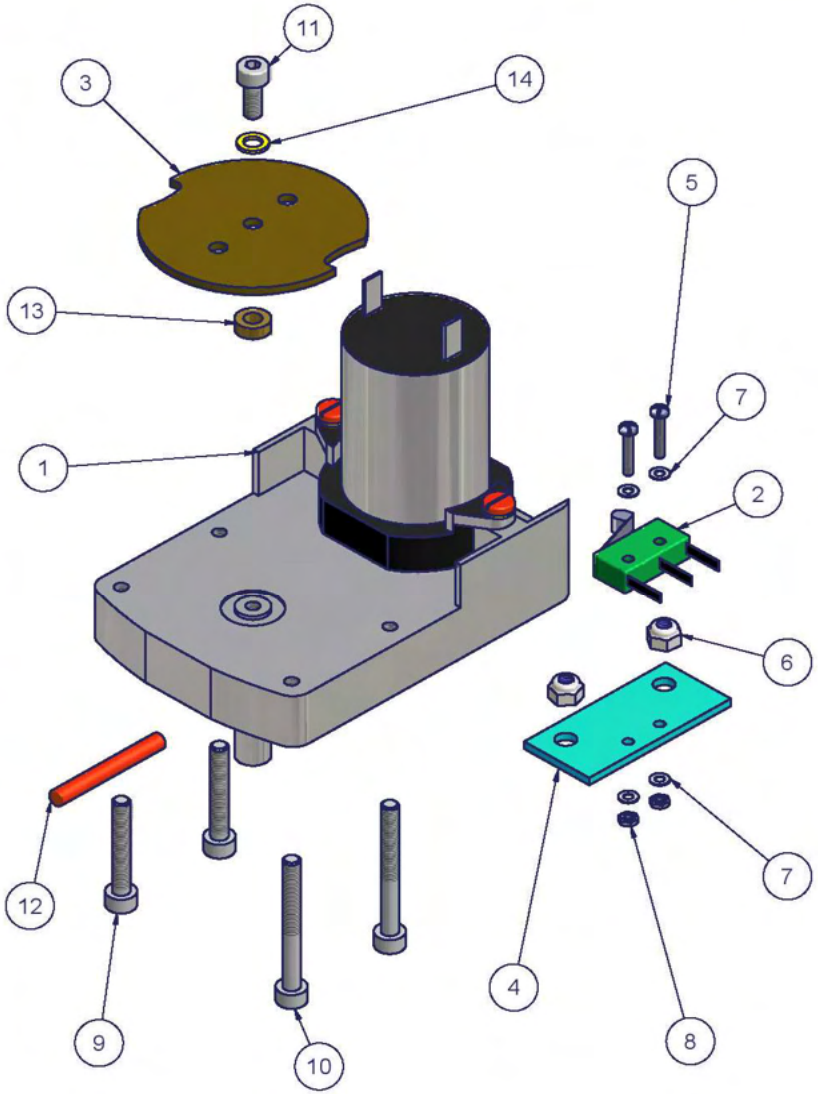

Stückliste für Artikelnummer ECA0194208

POS.	ST.	ARTIKELNUMMER	BEZEICHNUNG
1	1	ECA0194056	Getriebemotor
2	1	ECA0194052	Endschalter (Mikroschalter)
3	1	ECA0194014	Nocke MS
4	1	ECA0194018	Halteplatte-MS
5	2	DIN 7985 M2x12	Linsenschraube mit Kreuzschlitz
6	2	DIN 982 - M4	Sechskantmutter mit Kunststoffring
7	4	DIN 433 - 2.2	Scheibe
8	2	DIN 934 - M2	Sechskantmutter
9	2	DIN 912 - M4 x 25	Zylinderschraube
10	2	DIN 912 - M4 x 35	Zylinderschraube
11	1	DIN 912 - M4 x 10	Zylinderschraube
12	1	d=4 m6 x 32	Zylinderstift DIN 7
13	1	ECA0194232	Abstandrolle
14	1	ECA0194233	Schnorrscheibe S4 verzinkt

allg. gueltige Toleranzen nach ISO 2768-mittel

DIN 6784 -0,1 -0,3 +0,2 0

Oberflächen N8

Behandlung

Maßstab

Werkstoff

	Datum	Name
Gezeichnet	17.01.2005	Preiss
Kontrolliert		
Norm		

Benennung: Getriebemotoreinheit

Projekt: KT-279-6

Status | Änderungen | Datum | Name

k-tech
K-Tech GmbH, Jakob-Stadler-Platz 11
78467 Konstanz
Tel. 07531/94218-0 Fax 94218-20

Zeichnungs-Nr. KT-06-250102-00

1

A3

EC-Preisliste 2023

k-tech GmbH
Jakob-Stadler-Platz 11
78467 Konstanz

E-Mail: ecup@k-tech.de

Konstruktion Automation Produktion
Tel.: +49 7531 94218-0 Fax: +49 7531 94218-22

Schiebetüre komplett (Art.nr. ECA0194216)

Pos.	Artikelnummer	Bezeichnung	Betrag (Netto)	Bemerkung
1	ECA0194051	Hubmagnet (Türmagnet)	47,54 €	Nur komplett erhältlich
2	ECA0194011	Schiebetüre neu	61,24 €	
3	ECA0194016	Türgriff	7,26 €	
4	ECA0194015	Ausleger	14,93 €	
5	ECA0194052	Endschalter (Mikroschalter)	7,03 €	
12	ECA0194231	Abstandhalter 4,2x4	0,87 €	
13	ECA0194043	Aufkleber Schiebetüre	14,96 €	

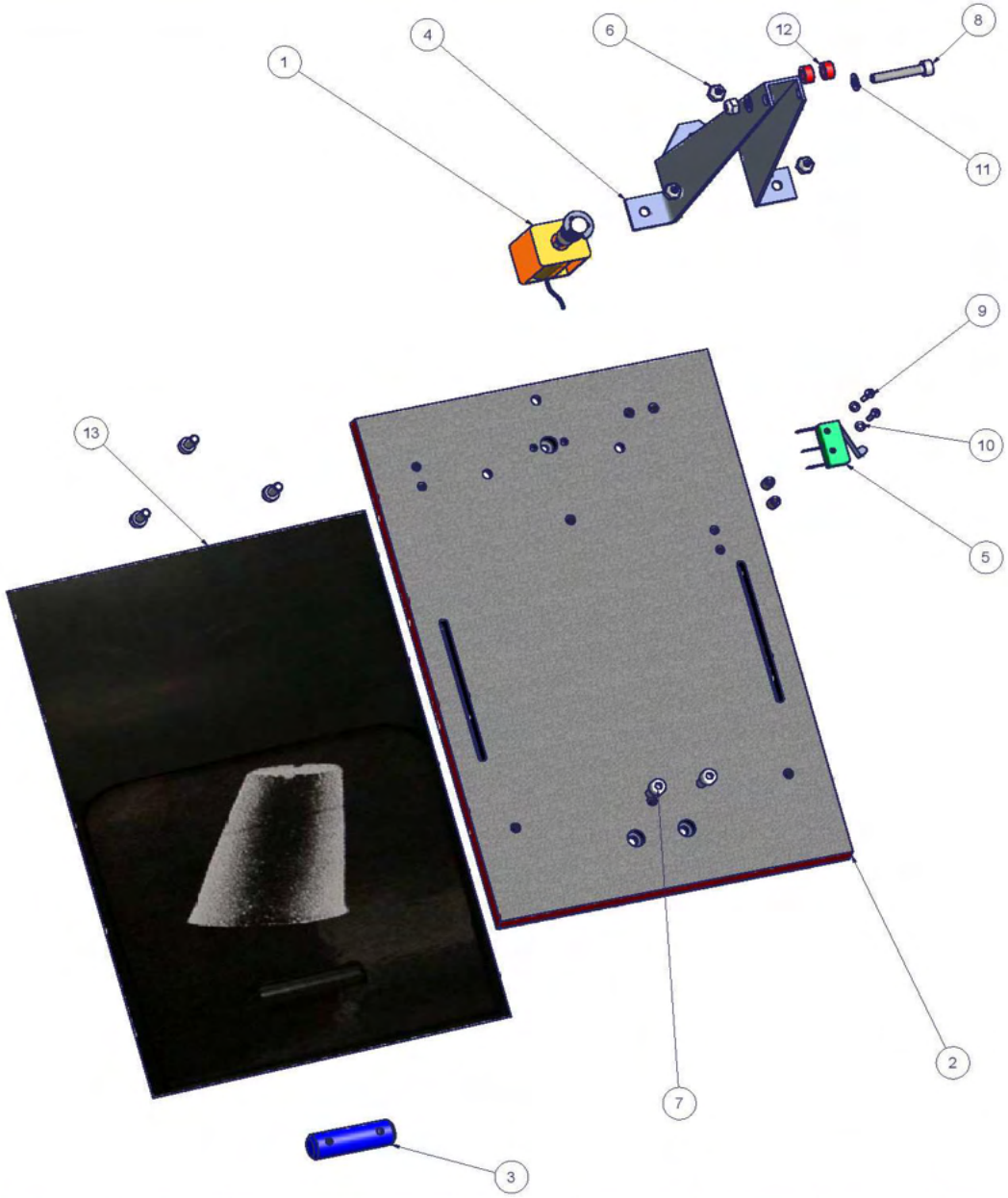

Stückliste für Artikelnummer ECA0194216			
POS.	ST.	ARTIKELNUMMER	BEZEICHNUNG
1	1	ECA0194051	Hubmagnet (Türmagnet)
2	1	ECA0194011	Schiebetüre neu
3	1	ECA0194016	Türgriff
4	1	ECA0194015	Ausleger
5	1	ECA0194052	Endschalter (Mikroschalter)
6	4	DIN 982 - M4	Sechskantmutter mit Kunststoffring
7	5	DIN 912 - M4 x 10	Zylinderschraube
8	1	DIN 912 - M4 x 25	Zylinderschraube
9	2	DIN 7985 M2x10	Linsenschraube mit Kreuzschlitz
10	2	DIN 433 - 2.2	Scheibe
11	2	DIN 433 - 4.3	Scheibe
12	2	ECA0194231	Abstandhalter 4,2x4
13	1	ECA0194043	Aufkleber Schiebetüre

allg. gueltige Toleranzen nach ISO 2768-mittel

DIN 6784 -0,1 -0,3 +0,2 -0

Oberflächen N8

Behandlung | Maßstab

Werkstoff

	Datum	Name
Gezeichnet	25.01.2005	Preiss
Kontrolliert		
Norm		

Benennung: Schiebetüre komplett

Projekt: KT-279-6

k-tech
K-Tech GmbH, Jakob-Stadler-Platz 11
78467 Konstanz
Tel. 07531/9-6218-0 Fax. 9-6218-20

Zeichnungs-Nr.: KT-06-250109-00

1 A2

Status | Änderungen | Datum | Name

EC-Preisliste 2023

k-tech GmbH
Jakob-Stadler-Platz 11
78467 Konstanz

E-Mail: ecup@k-tech.de

Konstruktion Automation Produktion
Tel.: +49 7531 94218-0 Fax: +49 7531 94218-22

Hopperschiene komplett (Art.nr. ECA0194063)

Pos.	Artikelnummer	Bezeichnung	Betrag (Netto)	Bemerkung
1		Hopperschiene mit Einbaudose und Kabel		Nicht einzeln erhältlich
2	ECA0194064	Steckerleiste-Hopper	7,00 €	
3	ECA0194235	Plastite Screw 4 x 1-4	0,30 €	

Stückliste für Artikelnummer ECA0194063					
POS.	ST.	BAUTEILNUMMER	ARTIKELNUMMER	BEZEICHNUNG	ZULIEFERER
1	1	200 105	200105	Hopperschiene mit Einbaudose	k-tech
2	1	Steckerleiste Hopper	ECA0194064	Steckerleiste Hopper	Keller
3	6	521692	ECA0194235	Plastite Screw 4x 1-4	RS

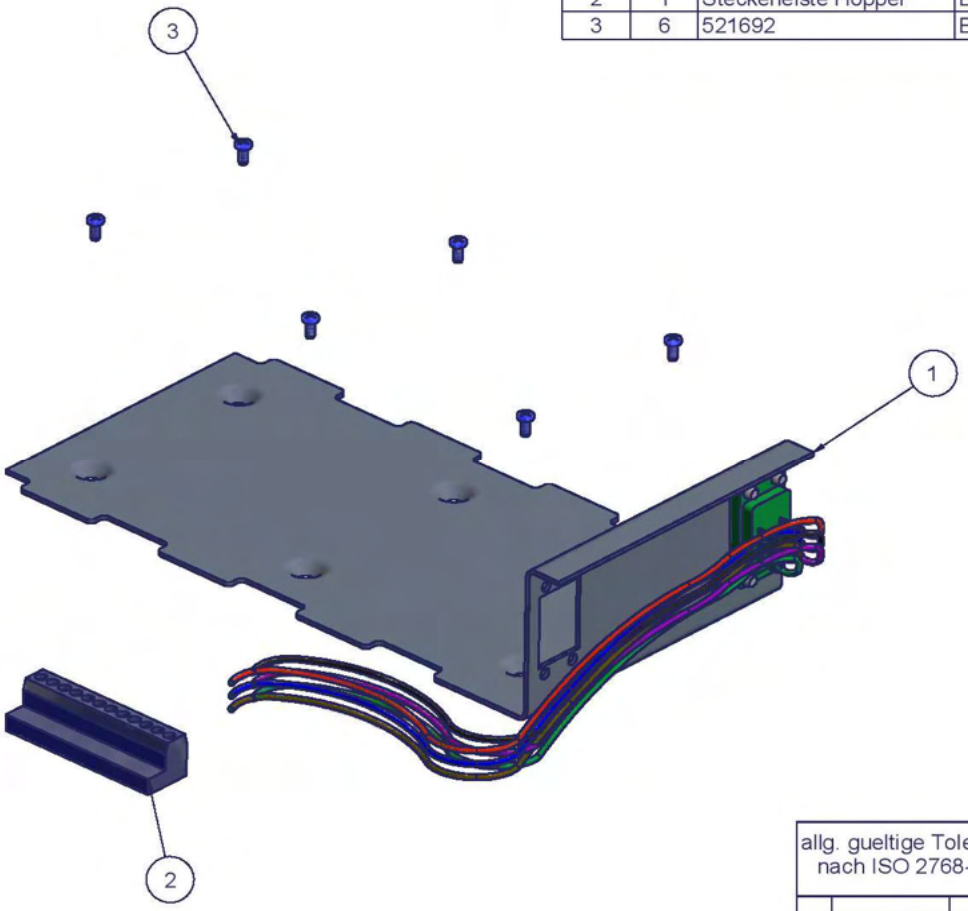

allg. gueltige Toleranzen nach ISO 2768-mittel

DIN 6784 -0,1 -0,3 +0,2 0

Oberflächen N8

Behandlung

Maßstab

Werkstoff

	Datum	Name
Gezeichnet	25.01.2005	Preiss
Kontrolliert		
Norm		

Benennung: Hopperschiene komplett

Projekt: KT-279-6

Zeichnungs-Nr.: KT-06-250110-00

1 / A3

Status | Änderungen | Datum | Name

k-tech
K-Tech Gmbh , Jakob-Stadler-Platz 11
78467 Konstanz
Tel. 07531/94218-0 Fax 94218-20

EC-Preisliste 2023

k-tech GmbH
Jakob-Stadler-Platz 11
78467 Konstanz

E-Mail: ecup@k-tech.de

Konstruktion Automation Produktion
Tel.: +49 7531 94218-0 Fax: +49 7531 94218-22

Hauptplatine komplett (Art.nr. ECA0194217)

Pos.	Artikelnummer	Bezeichnung	Betrag (Netto)	Bemerkung
1	ECA0194082	Netzanschlusskabel 1m	13,53 €	
2	ECA0194077	Hauptplatine MDB	385,70 €	
3	ECA0194065	Hauptschalter	8,35 €	
4	ECA0194068	Zugentlastung	5,32 €	
5	ECA0194041	Abdeckhaube-Steuerung	28,82 €	
8	ECA0194055	Abstandsbolzen SW 5.5x5	0,82 €	
9	ECA0194054	Abstandsbolzen SW 6x60	0,82 €	

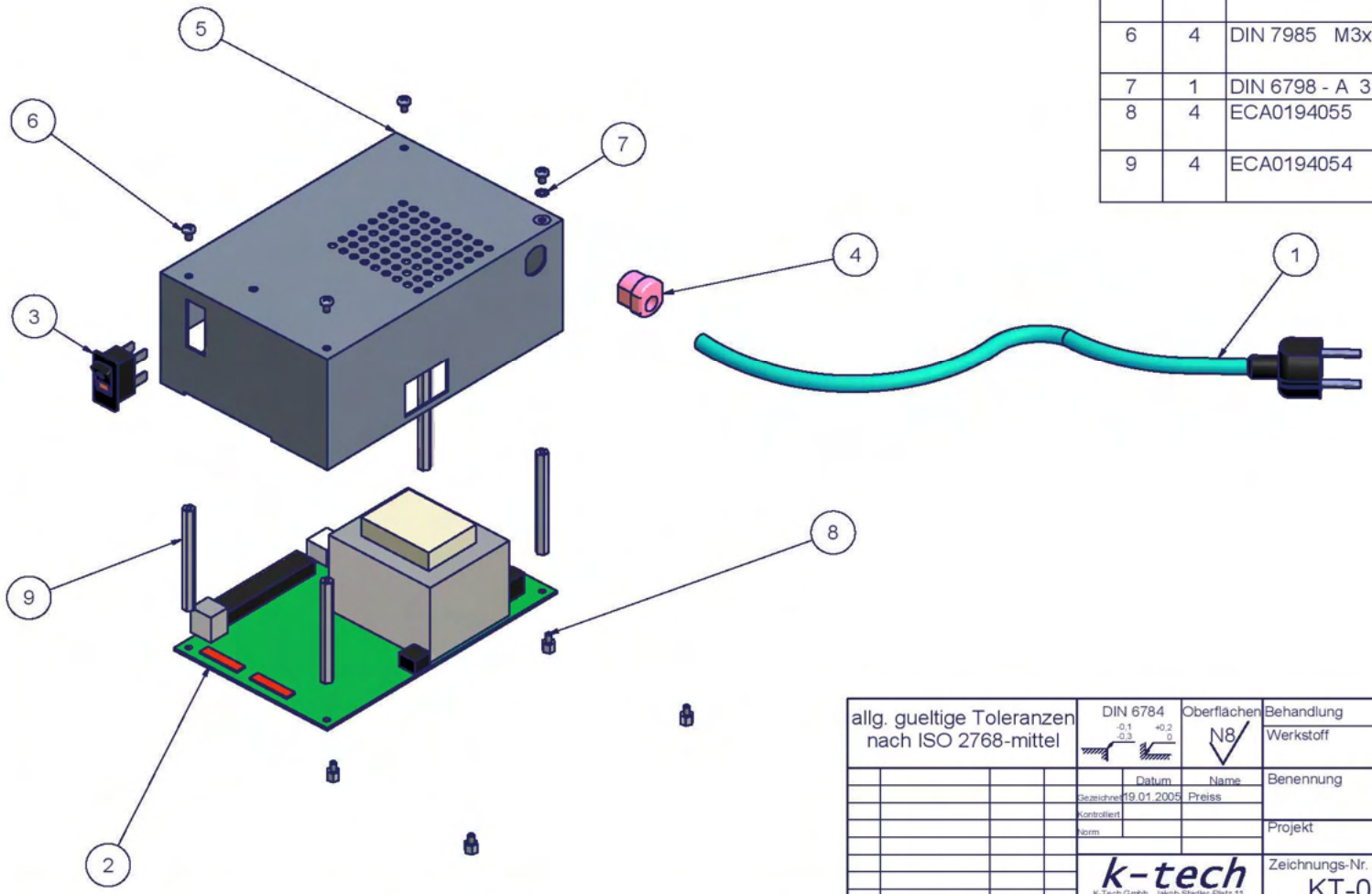

Stückliste für Artikelnummer: ECA0194217

POS.	ST.	ARTIKELNUMMER	BEZEICHNUNG
1	1	ECA0194082	Netzanschluß-Kabel
2	1	ECA0194077	Hauptplatine MDB
3	1	ECA0194065	Hauptschalter
4	1	ECA0194068	Zugentlastung
5	1	ECA0194041	Abdeckhaube Steuerung
6	4	DIN 7985 M3x5	Linsenschraube mit Kreuzschlitz
7	1	DIN 6798 - A 3.2	Fächerscheibe
8	4	ECA0194055	Abstandsbolzen SW 5,5 x 5
9	4	ECA0194054	Abstandsbolzen SW 6 x 60

allg. gueltige Toleranzen nach ISO 2768-mittel

DIN 6784 -0,1 -0,3 +0,2 0

Oberflächen N8

Behandlung

Maßstab

Werkstoff

	Datum	Name
Gezeichnet	19.01.2005	Preiss
Kontrolliert		
Norm		

Benennung: Hauptplatine komplett

Projekt: KT-279-6

Zeichnungs-Nr.: KT-06-250106-00

1

A3

Status | Änderungen | Datum | Name

k-tech
K-Tech GmbH , Jakob-Stadler-Platz 11
78467 Konstanz
Tel. 07531/94218-0 Fax. 94218-20

EC-Preisliste 2023

k-tech GmbH
Jakob-Stadler-Platz 11
78467 Konstanz

E-Mail: ecup@k-tech.de

Konstruktion Automation Produktion
Tel.: +49 7531 94218-0 Fax: +49 7531 94218-22

Schiebetüre Multi komplett (Art.nr. ECA0194218)

Pos.	Artikelnummer	Bezeichnung	Betrag (Netto)	Bemerkung
1	ECA0194051	Hubmagnet (Türmagnet)	47,54 €	Nur komplett erhältlich
2	ECA0194211	Kennung Multi	412,63 €	
3	ECA0194011	Schiebetüre Neu	61,24 €	
4	ECA0194043	Aufkleber Schiebetüre	14,96 €	
5	ECA0194052	Endschalter (Mikroschalter)	7,03 €	
6	ECA0194046	Halter Lichtschranke	26,97 €	
7	ECA0194016	Türgriff	7,26 €	
8	ECA0194045	Ausleger Multi	14,93 €	
16	ECA0194231	Abstandhalter 4,2x4	0,87 €	

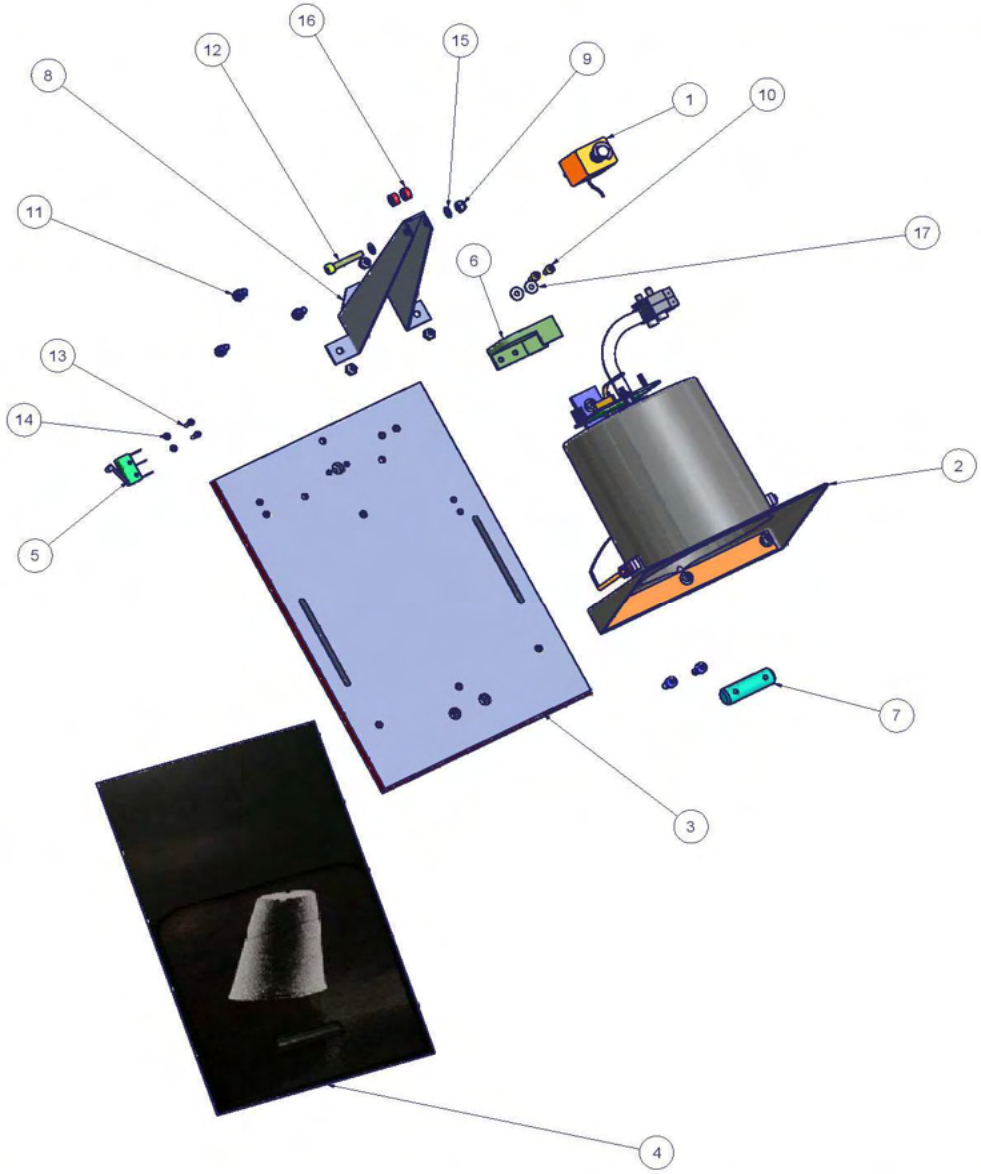

Stückliste für Artikelnummer: ECA0194218

POS.	ST.	ARTIKELNUMMER	BEZEICHNUNG
1	1	ECA0194051	Hubmagnet (Türmagnet)
2	1	ECA0194211	Erkennung Multi
3	1	ECA0194011	Schiebetüre neu
4	1	ECA0194043	Aufkleber Schiebetüre
5	1	ECA0194052	Endschalter (Mikroschalter)
6	1	ECA0194046	Halter Lichtschranke neu
7	1	ECA0194016	Türgriff
8	1	ECA0194045	Ausleger Multi
9	4	DIN 982 - M4	Sechskantmutter mit Kunststoffring
10	2	DIN 912 - M3 x 8	Zylinderschraube
11	5	DIN 912 - M4 x 10	Zylinderschraube
12	1	DIN 912 - M4 x 25	Zylinderschraube
13	2	DIN 7985 M2x10	Linsenschraube mit Kreuzschlitz
14	2	DIN 433 - 2.2	Scheibe
15	2	DIN 433 - 4.3	Scheibe
16	2	ECA0194231	Abstandhalter 4,2x4
17	2	3x9	U-Scheibe

allg. gueltige Toleranzen nach ISO 2768-mittel

DIN 6784 -0,1 -0,3 +0,2 0

Oberflächen N8

Behandlung

Maßstab

Werkstoff

Datum Name

Gezeichnet 02 02 2005 Preiss

Kontrolliert

Norm

Benennung: Schiebetüre Multi Komplett

Projekt: KT-279-6

k-tech

K-Tech GmbH, Jakob-Stadler-Platz 11, 75467 Konstanz, Tel. 07531/94218-0 Fax. 94218-20

Zeichnungs-Nr.: KT-06-250111-00

1

A2

Status | Änderungen | Datum | Name

EC-Preisliste 2023

k-tech GmbH
Jakob-Stadler-Platz 11
78467 Konstanz

E-Mail: ecup@k-tech.de

Konstruktion Automation Produktion
Tel.: +49 7531 94218-0 Fax: +49 7531 94218-22

Kennung Multi komplett (Art.nr. ECA0194211)

Pos.	Artikelnummer	Bezeichnung	Betrag (Netto)	Bemerkung
1	ECA0194220	Lichtschranke mit Kabel und Stecker	52,63 €	
2	ECA0194221	Platine-Erkennung Multi (Sensorplatine)	78,46 €	
8	ECA0194236	Stützwinkel	12,51 €	
9	ECA0194237	Sensorhalter	8,10 €	
10	ECA0194238	Sensorklemme	8,10 €	
11	ECA0194055	Abstandsbolzen SW 5,5x5	0,82 €	
12	ECA0194239	Sensorhaube	54,68 €	
13	ECA0194240	Verstärkungsblech	9,69 €	
14	ECA0194235	Plastite Screw 4x1-4	0,30 €	

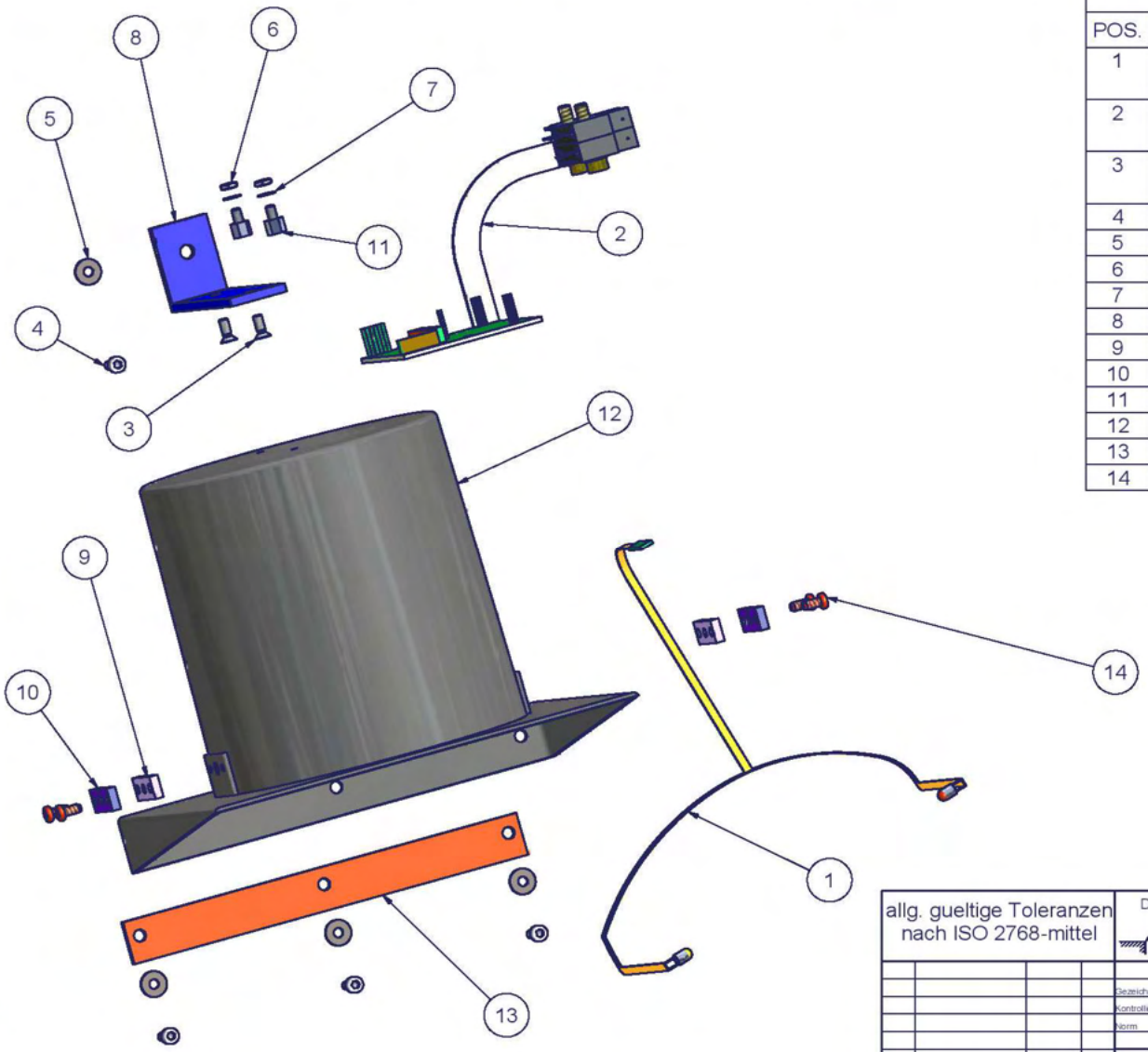

Stückliste für Artikelnummer: ECA0194211

POS.	ST.	ARTIKELNUMMER	BEZEICHNUNG
1	1	ECA0194220	Lichtschranke mit Kabel und Stecker
2	1	ECA0194221	Platine Erkennung-Multi Komplett (Sensorplatine)
3	2	ISO 7046-1 - M3 x 8 - 4.8 - Z	Senkschraube
4	4	DIN 912 - M3 x 8	Zylinderschraube
5	4	3x9	U-Scheibe
6	2	DIN 439 - M3	Sechskantmutter
7	2	DIN 6798 - A 3.2	Fächerscheibe
8	1	ECA0194236	Stützwinkel
9	2	ECA0194237	Sensorhalter
10	2	ECA0194238	Sensorklemme
11	2	ECA0194055	Abstandsbolzen SW 5,5 x 5
12	1	ECA0194239	Sensorhaube
13	1	ECA0194240	Verstärkungsblech
14	4	ECA0194235	Plastite Screw 4 x 1-4

allg. gueltige Toleranzen nach ISO 2768-mittel

DIN 6784 -0,1 -0,3 +0,2 0

Oberflächen N8

	Datum	Name
Gezeichnet	08.02.2005	Preiss
Kontrolliert		
Norm		

Status | Änderungen | Datum | Name

k-tech
K-Tech GmbH, Jakob-Stadler-Platz 11
78467 Konstanz
Tel. 07531/94218-0 Fax 94218-20

Behandlung | Maßstab

Werkstoff

Benennung: Kennung Multi

Projekt: KT-279-6

Zeichnungs-Nr.: KT-06-250113-00

1 / A3

EC-Preisliste 2023

k-tech GmbH
Jakob-Stadler-Platz 11
78467 Konstanz

E-Mail: ecup@k-tech.de

Konstruktion Automation Produktion
Tel.: +49 7531 94218-0 Fax: +49 7531 94218-22

Hoppersicherung (Art.nr. ECA0194224)

Pos.	Artikelnummer	Bezeichnung	Betrag (Netto)	Bemerkung
1	ECA0194049	Deckel	16,92 €	
2	ECA0194223	Winkel	9,29 €	
3	ECA0194222	Anschrauböse	4,64 €	

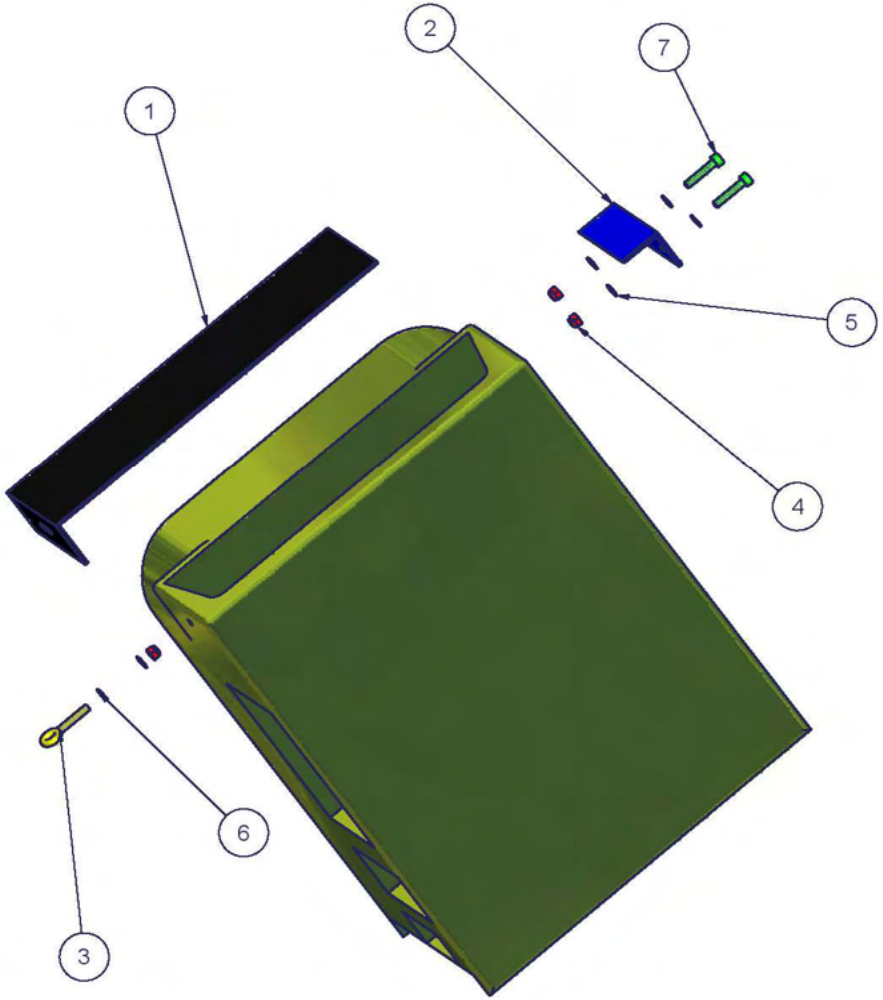

Stückliste für Artikelnummer: ECA0194224

POS.	ST.	ARTIKELNUMMER	BEZEICHNUNG
1	1	ECA0194049	Deckel
2	1	ECA0194223	Winkel
3	1	ECA0194222	Anschrauböse
4	3	DIN 982 - M4	Sechskantmutter mit Kunststoffring
5	5	DIN 433 - 4.3	Scheibe
6	1	DIN 6797 - A 4.3	Zahnscheibe
7	2	DIN 912 - M4 x 20	Zylinderschraube

allg. gueltige Toleranzen nach ISO 2768-mittel

DIN 6784 -0,1 -0,3 +0,2 0

Oberflächen N8

	Datum	Name
Gezeichnet	11.02.2005	Preiss
Kontrolliert		
Norm		

Status | Änderungen | Datum | Name

k-tech
K-Tech GmbH, Jakob-Stadler-Platz 11
78467 Konstanz
Tel. 07531/94218-0 Fax 94218-20

Behandlung

Maßstab

Werkstoff

Benennung: Hoppersicherung

Projekt: KT-279-6

Zeichnungs-Nr.: KT-06-250117-00

1

A3

EC-Preisliste 2023

k-tech GmbH
Jakob-Stadler-Platz 11
78467 Konstanz

E-Mail: ecup@k-tech.de

Konstruktion Automation Produktion
Tel.: +49 7531 94218-0 Fax: +49 7531 94218-22

Zubehör, Versand, Verpackung, Reparatur

Pos.	Artikelnummer	Bezeichnung	Betrag (Netto)	Bemerkung
1	ECA0194072	Kabelsatz Steuerung	30,24 €	
2	ECA0194074	Druckeranschlusskabel	37,77 €	
3	ECA0194084	Erdungskabelsatz	9,16 €	
4	ECA0194090	Kantenschutz 1m	9,16 €	
5	ECA0194094	Halteklammer	5,78 €	
6	ECA0194095	Schlüssel	12,60 €	
7	ECA0194212	Umbausatz Propeller	131,08 €	
8	ECA0194214	Umbausatz MDB-Platine	517,30 €	Inkl. Arbeitszeit
9	ECA006	Versand Ersatzteile Innland bis 8kg	16,90 €	
10	ECA007	Versand Ersatzteile Innland bis 20kg	27,50 €	
11		Versand Ersatzteile Ausland bis 8kg	9,95 €	
12	ECA008	Versand Ersatzteile Ausland bis 20kg	35,90 €	
13	ECA94400	Inline-Verpackung (Tauschinline)	35,99 €	
14	ECA009	Verpackungskosten bis 8kg	8,50 €	
15	ECA010	Verpackungskosten bis 20kg	12,90 €	
16	ECA0194500	Reparatur Stundensatz	79,00 €	
17	ECA004	Kent White Grease	22,80 €	